CONCORD TRANSFORMER T

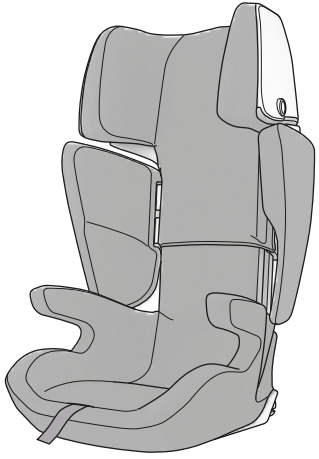

DEUTSCH	03
ENGLISH	25
FRANÇAIS	47
ESPAÑOL	69
ITALIANO	91
PORTUGUÊS	113
NEDERLANDS	135
NORSK	157
DANSK	179
SUOMI	201

Kindergewicht child's weight	15 kg- 36 kg
ca. Alter approx age	3-12 Jahre
ECE Gruppen ECE group	II und III

Norm ECE R44 04
standard ECE R44 04
norme ECE R44 04
norma ECE R44 04
szabvány ECE R44 04

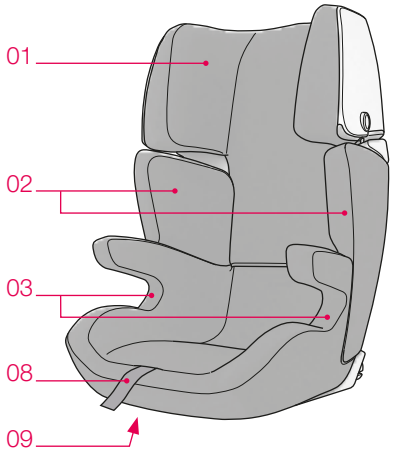
01
02
03
08
09

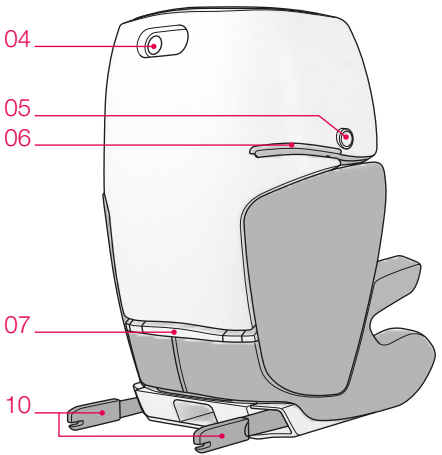
04
05
06
07
10

_ FRANÇAIS

APERÇU GÉNÉRAL 48
MERCI BEAUCOUP ! 50
REMARQUE 50
UTILISATION DU CONCORD TRANSFORMER 54
MONTAGE DU CONCORD TRANSFORMER 55
MONTAGE DU CONCORD TRANSFORMER AVEC TWINFIX 56
DEMONTAGE DU CONCORD TRANSFORMER AVEC TWINFIX 58
VEHICULES COMPATIBLES TWINFIX 59
HARNACHAGE DE L‘ENFANT AVEC LA CEINTURE TROIS POINTS 60
GENERALITES 63
CONSEILS D‘ENTRETIEN 64
GARANTIE 66
ACCESSOIRES D’ORIGINE CONCORD 68

_ APERÇU GÉNÉRAL

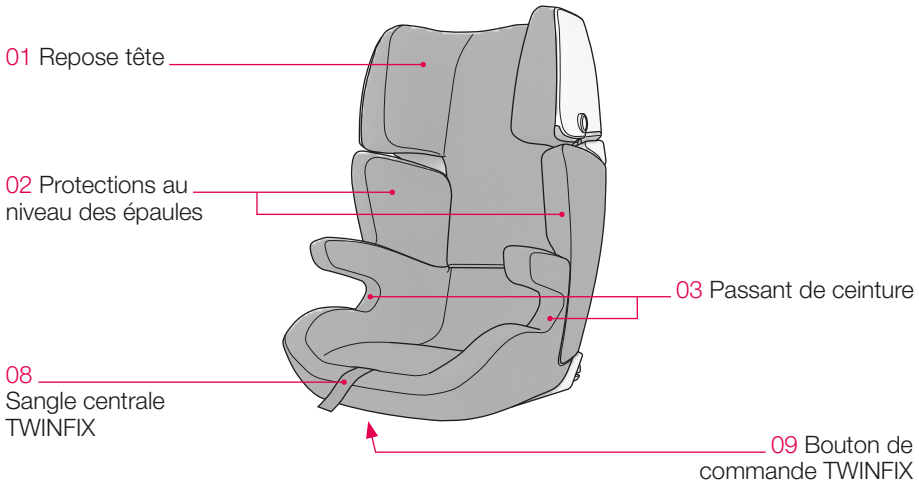

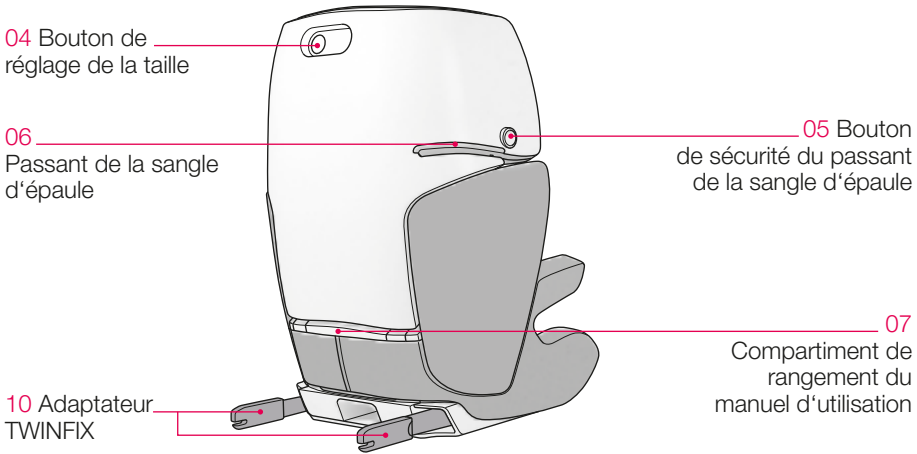

_ MERCI BEAUCOUP !

Nous vous félicitons d‘avoir choisi un produit de qualité Concord. Vous serez conquis par les nombreuses qualités et la sécurité de ce produit.
Nous espérons que votre nouveau CONCORD TRANSFORMER vous donnera entière satisfaction.

_ REMARQUE

AVERTISSEMENT!

- Lisez attentivement le manuel d‘utilisation avant d‘utiliser le CONCORD TRANSFORMER et conservez-le soigneusement pour pouvoir le consulter ultérieurement.
  La sécurité de l‘enfant n‘est pas assurée en cas de non respect des consignes indiquées. Veuillez suivre les instructions figurant dans le manuel d‘utilisation de votre véhicule.

AVERTISSEMENT!

- Ne jamais laisser votre enfant sans surveillance.
- Les enfants peuvent avoir des objets (tels que des jouets) dans leurs poches de veste ou de pantalon ou peuvent avoir des vêtements avec des éléments durs (tels qu‘une boucle de ceinture). Veillez à ce que ces objets ne passent pas entre l‘enfant et la ceinture de sécurité, en raison des risques de blessures en cas d‘accident. Ces risques concernent également les adultes !
- Bien entendu les enfants sont souvent très vifs. Vous devez donc expliquer aux enfants l‘importance de rester toujours bien attachés. Ainsi, il va de soi que le trajet des sangles ne doit pas être modifié et que la fermeture ne doit pas être ouverte.
- Il n‘est possible d‘assurer une sécurité optimale de votre enfant qu‘à condition de vous conformer aux instructions de montage et d‘utilisation du dispositif de sécurité.
- Les courroies du harnais du système doivent être tendues et disposées sans torsion de manière à ne pas être endommagées.
- Protégez les parties du CONCORD TRANSFORMER non recouvertes de tissu des rayons directs du soleil afin d‘éviter que l‘enfant ne se brûle.
- Le système de retenue de l‘enfant ne doit pas être endommagé ou coincé par des objets non fixés se trouvant à l‘intérieur du véhicule ou par les portes.
- Ne modifiez pas le CONCORD TRANSFORMER, car vous risqueriez de mettre votre enfant en danger.

- Après un accident, remplacez le CONCORD TRANSFORMER ou envoyez-le au fabricant accompagné d‘un compte-rendu de l‘accident.
- Informez votre passager sur les gestes nécessaires pour extraire l‘enfant du véhicule en cas d‘accident ou de danger.
- Ne laissez jamais l‘enfant sans surveillance dans le siège auto, qu‘il y soit attaché ou non.
- Afin de réduire les risques de blessures en cas d‘accident, fixez les bagages et autres objets.
- Le manuel d‘utilisation doit toujours accompagner le siège-auto enfant.
- L‘utilisation d‘accessoires et de pièces autres que les pièces d‘origine n‘est pas autorisée et entraîne l‘annulation de la garantie et de la responsabilité du constructeur.
  Cette disposition ne concerne pas les accessoires spéciaux de CONCORD.
- Compatible avec les véhicules à ceinture trois points contrôlés en référence à la réglementation ECE 16 ou à une norme équivalente.

Le CONCORD TRANSFORMER a une durée d‘utilisation très importante. Par conséquent, il est parfaitement normal que les revêtements de siège et les autres pièces d‘usure présentent une usure variable en fonction de leur durée et intensité d‘utilisation et qu‘il soit nécessaire de les remplacer.

De ce fait, il n‘est pas possible de garantir une durée générique de maintien en état supérieure à une période de garantie de 6 mois. Pour tous vos besoins de pièces de remplacement, veuillez vous adresser à votre boutique d‘articles pour bébés et enfants, aux rayons spécialisés des magasins, aux boutiques d‘accessoires auto ou aux boutiques de vente par correspondance. Vous y trouverez la gamme d‘accessoires complète pour sièges-auto enfants CONCORD.

Le dispositif de fermeture de la ceinture auto ne doit pas recouvrir le bord du passant de ceinture. N‘hésitez pas à contacter la société CONCORD pour toute demande de précision ou en cas de doute.
Les sangles doivent uniquement passer par les positions et les points de contact du siège indiqués dans le manuel d‘utilisation. Aucune autre disposition des sangles n‘est permise.

Si la place utilisée pour dispose d‘un airbag frontal, nous vous recommandons reculer au maximum le siège. Par ailleurs, suivez les instructions du manuel d‘utilisation pour les véhicules équipés d‘airbags frontaux et latéraux. La sangle d‘épaule/diagonale doit passer du support véhicule vers l‘avant jusqu‘au passant de la sangle d‘épaule (06). Corrigez si besoin la position du siège du véhicule.

_ UTILISATION DU CONCORD TRANSFORMER

Vous avez choisi un siège CONCORD TRANSFORMER pour la sécurité de votre enfant. Ce produit est fabriqué dans le respect de contrôles qualité approfondis.
Un fonctionnement optimal de ses dispositifs de sécurité ne peut être garanti que s‘il est utilisé conformément aux consignes d‘utilisation.
Le revêtement est un constituant essentiel du siège dont il contribue à garantir l‘efficacité. Le siège doit par conséquent uniquement être utilisé avec le revêtement d‘origine.
Il est donc essentiel de respecter les instructions de montage et d‘utilisation.

Le siège est utilisable à n‘importe quelle place du véhicule équipée d‘une ceinture trois points. Compte tenu des statistiques des accidents, nous recommandons de placer le siège derrière le passager avant.

_ MONTAGE DU CONCORD TRANSFORMER

Orientez le CONCORD TRANSFORMER dans le sens de la marche sur le siège ou la banquette.
Posez le CONCORD TRANSFORMER le plus à plat sur le siège. Dans les véhicules équipés en série de repose tête, vous pouvez améliorer l‘assise en réglant ou en démontant le repose tête.
Attention à repositionner correctement le repose tête du véhicule lorsqu‘un adulte doit prendre place.

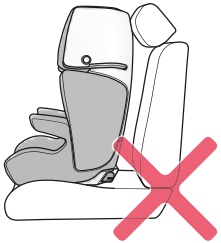

Le CONCORD TRANSFORMER doit, même sans enfant, toujours être sécurisé avec la ceinture du véhicule. Dans le cas contraire, les occupants risquent d‘être blessés durant le trajet ou en cas d‘accident.

_ MONTAGE DU CONCORD TRANSFORMER AVEC TWINFIX

Abaissez le bouton de commande TWINFIX (09) et, en même temps, sortez complètement les adaptateurs TWINFIX (10) à l'arrière du dossier.

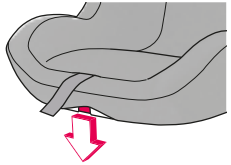

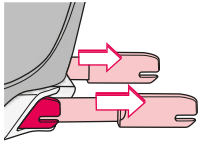

Placez le CONCORD TRANSFORMER dans le sens de la marche sur le siège auto ou la banquette équipée de supports ISOFIX.

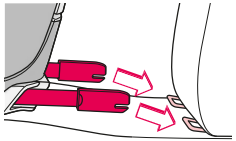

Faites glisser les deux adaptateurs TWINFIX (10) sur les supports ISOFIX dans le véhicule jusqu'à ce que les mécanismes de fermeture s'encliquettent de manière audible.

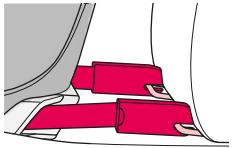

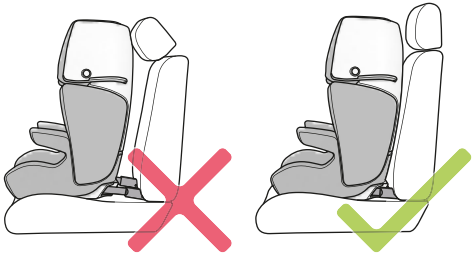

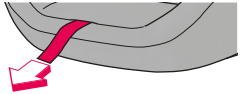

Tirez la sangle centrale TWINFIX (08) vers l'avant et reculez le CONCORD TRANSFORMER jusqu'à ce qu'il soit placé tout contre le dossier du siège auto.

Dans les véhicules équipés en série de repose tête, vous pouvez améliorer l'assise en réglant ou en démontant le repose tête. Attention à repositionner correctement le repose tête du véhicule lorsqu'un adulte doit prendre place.

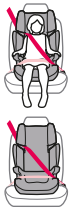

ATTENTION !

- TWINFIX est un système de fixation supplémentaire pour stabiliser le CONCORD TRANSFORMER et ne remplace pas la sécurisation avec la ceinture du véhicule.
- Les enfants et le siège sans enfant doivent toujours être sécurisés avec la ceinture de sécurité à 3 points du véhicule.

_ DEMONTAGE DU CONCORD TRANSFORMER AVEC TWINFIX

Pour démonter le CONCORD TRANSFORMER, abaissez le bouton de commande TWINFIX (09) et avancez le siège à fond.

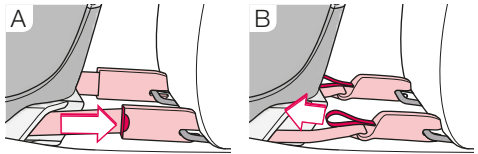

Débloquez les adaptateurs TWINFIX (10) de manière à ce que les crochets de sécurité s'ouvrent et que les adaptateurs soient éjectés.

Tirez la sangle centrale TWINFIX (08) vers l'avant jusqu'à ce que les adaptateurs TWINFIX (10) soient rentrés à fond.

Vous pouvez encore pousser les adaptateurs TWINFIX (10) à la main plus en arrière vers le siège.

_ VEHICULES COMPATIBLES TWINFIX

Le CONCORD TRANSFORMER équipé du système CONCORD TWINFIX a été homologué pour une utilisation „semi-universelle" ; il est conçu pour être monté sur les sièges de certains véhicules.
Vous trouverez dans la brochure „CAR FITTING LIST" une présentation actuelle à la date de la production de votre siège des véhicules et des sièges auto compatibles avec le système CONCORD TWINFIX.

Pour une présentation actualisée, reportez-vous sur www.concord.de.

_ HARNACHAGE DE L‘ENFANT AVEC LA CEINTURE TROIS POINTS

Positionnez votre enfant bien calé au fond du siège. Passez la ceinture trois points devant l‘enfant jusqu‘au dispositif de fermeture et attachez-la comme pour un adulte.(Vous devez entendre clairement un clic).

Positionnez ensuite les courroies du harnais. Passez le passant de ceinture des deux côtés et la sangle diagonale côté fermeture dans le passant de la ceinture (03).
Passez ensuite la sangle diagonale dans le passant de la sangle d‘épaule (06) prévu à cet effet.

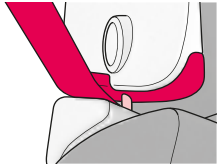

Vérifiez que la sangle est bien entrée à l‘intérieur du crochet de sécurité.

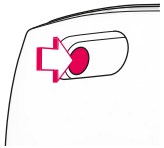

Vous pouvez ajuster le CONCORD TRANSFORMER à la taille de l‘enfant en abaissant légèrement la tête (01). Actionnez ensuite le bouton de réglage de la taille (04) situé à l‘arrière du dossier et réglez la tête (01) à la position voulue tout en maintenant le bouton (04) enfoncé.

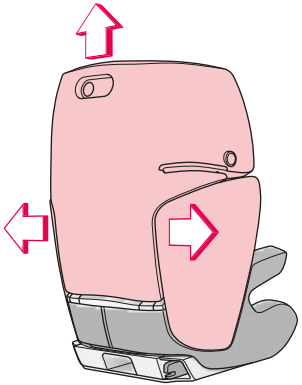

Le CONCORD TRANSFORMER peut être ajusté progressivement à la taille de l‘enfant; une fois la bonne position trouvée, bloquez le bouton (04).

Le passant de la sangle d‘épaule (06) doit être positionné un peu plus haut que le bord supérieur de l‘épaule. La sangle d‘épaule doit par ailleurs passer au milieu entre le cou et le bord extérieur de l‘épaule.

Tendez la sangle de manière à ajuster la ceinture et la sangle diagonale en veillant à ne pas torsionner les sangles. La ceinture doit passer le plus bas possible. Si votre véhicule est équipé d‘un dispositif de réglage de la hauteur de la ceinture, réglez-le en hauteur.

Lorsque vous descendez de voiture, il suffit d‘ouvrir le dispositif de fermeture et de passer la sangle devant l‘enfant. Pour dégager la sangle d‘épaule du passant, actionnez le bouton du passant de la sangle d‘épaule (05) et tirez sur la sangle pour la faire sortir.

Attention à toujours positionner correctement les sangles les fois suivantes. Si vous avez un doute concernant le montage, adressez-vous à CONCORD pour plus de sécurité. Les sangles doivent passer par les passants du siège marqués en rouge. Ne pas utiliser les autres passants de sangle.

_ GÉNÉRALITÉS

- Ce produit est un dispositif de maintien d‘enfant „Universel“. Il est homologué conformément à la réglementation ECE 44, série modificative 04, pour une utilisation générale dans les véhicules et est adapté à la plupart des sièges auto, hormis quelques exceptions.
- Ce dispositif de maintien d‘enfant groupes ECE II et III convient pour les enfants de 3 à 12, pour un poids compris entre 15 et 36 kg.
- Le dispositif est supposé convenir aux véhicules pour lesquels le constructeur précise, dans le manuel du véhicule correspondant, que le véhicule est aménagé pour permettre le montage d‘un dispositif de maintien d‘enfant de type „Universel“ adapté au groupe d‘âge correspondant.
- Ce dispositif de maintien a été homologué dans la classe „Universel“ à l‘issue de contrôles plus stricts que ceux appliqués aux versions antérieures ne bénéficiant pas de cette mention.
- Pour toute demande de précision, veuillez vous adresser au fabricant du dispositif de maintien d‘enfant ou à votre revendeur.
- Ce produit convient uniquement pour les véhicules à ceinture trois points contrôlés et homologués conformément à la réglementation ECE num. 16 ou par une norme équivalente.

_ CONSEILS D‘ENTRETIEN

L‘habillage peut être retiré pour le lavage.
Pour ce faire, remontez la tête (01) tout en haut.
Pour retirer l‘habillage, tirez-le droit hors de sa fixation.
Commencez par enlever la tête (01) et continuez par le siège et finissez par les protecteurs au niveau des épaules (02).

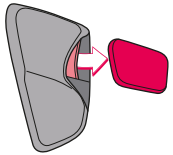

Avant le nettoyage, retirez les éléments en polystyrène expansé des housses au niveau des épaules (02).

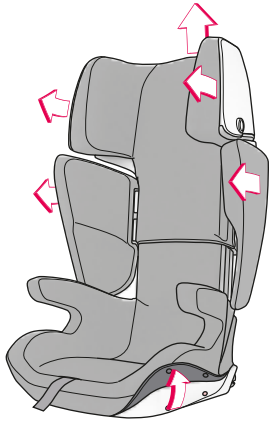

- Le tissu de l‘habillage peut se décolorer légèrement sous l‘action de l‘humidité, en particulier au lavage.
- Ne pas utiliser de solvant !

Pour remettre l‘habillage en place, commencez par le siège. Tirez d’abord l’habillage sur la plaque du dossier, puis vers l’avant, sur les accoudoirs et l’assise.
Fixez l’habillage avec tous les points de fixation.

Positionnez ensuite l‘habillage de la tête (01) et des protecteurs au niveau des épaules (02).

Placez l‘élément en polystyrène expansé correspondant dans la poche marquée, sur la face intérieure de la housse, au niveau des épaules (02). Tirez ensuite les housses sur les protections, au niveau des épaules (02).

Les housses et éléments en polystyrène expansé ne doivent pas être intervertis !

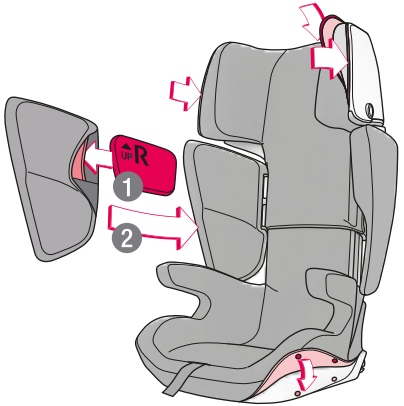

_ GARANTIE

La garantie prend effet à dater de l'achat. La durée de la garantie correspond à celle prévue par la loi dans le pays où la marchandise a été achetée. La garantie s'étend pour ses conditions de fond à la réparation, au remplacement ou à la diminution du prix de la marchandise concernée, au choix du fabricant.

La garantie ne s'applique qu'à l'utilisateur initial de la marchandise. En cas de défaut, toute prétention à la garantie ne pourra être prise en considération que si la défectuosité est immédiatement signalée après sa première apparition au commerçant spécialisé. Si le commerçant n'est pas en mesure de résoudre le problème, il renverra le produit défectueux au fabricant en accompagnant son envoi d'une description détaillée de la réclamation et du bon d'achat officiel portant mention de la date d'achat. Le fabricant n'engage aucune responsabilité pour les dommages concernant les produits qu'il n'a pas livrés.

Toute prétention à la garantie ne sera pas prise en considération si

- le produit a été modifié;
- le produit n'a pas été retourné au commerçant dans son intégralité et avec bon d'achat joint dans les 14 jours suivant l'apparition du défaut;
- le défaut est dû à une manipulation ou à un entretien incorrects ou en raison de toute autre faute imputable à l'utilisateur, particulièrement s'il n'a pas tenu compte du mode d'emploi du produit;
- des tiers ont effectué des réparations sur le produit;
- le défaut est apparu à la suite d'un accident.
- le numéro de série a été endommagé ou enlevé

Les modifications ou dégradations du produit apparues dans le cadre de son utilisation contractuelle (usure) ne peuvent donner lieu à aucune prétention à la garantie.
Les prestations fournies par le fabricant dans les limites de la garantie ne donnent pas lieu à un prolongement de celle-ci.

_ ACCESSOIRES D’ORIGINE CONCORD

Pour obtenir des renseignements au sujet des accessoires d’origine Concord, veuillez vous adresser à votre commerçant ou contacter directement Concord.

Concord GmbH
Industriestraße 25
95346 Stadtsteinach
Germany

Phone +49 (0)9225.9550-0
Fax +49 (0)9225.9550-55
info@concord.de

www.concord.de

_ **DEUTSCH**	Einbau- und Bedienungsanleitung
_ **ENGLISH**	Instructions for attachment and use
_ **FRANÇAIS**	Directives d‘installation et mode d‘emploi
_ **ESPAÑOL**	Instrucciones de montaje y de uso
_ **ITALIANO**	Istruzioni per l‘uso e il montaggio
_ **PORTUGUÊS**	Manual de montagem e de utilização
_ **NEDERLANDS**	Inbouw- en bedieningshandleiding
_ **NORSK**	Bruksanvisning og monteringsveiledning
_ **DANSK**	Monterings- og betjeningsvejledning
_ **SUOMI**	Kiinnitys- ja käyttöohjeet

Concord GmbH // Industriestraße 25
95346 Stadtsteinach // Germany

Phone +49 (0)9225.9550-0 // Fax +49 (0)9225.9550-55
info@concord.de // www.concord.de

TRT 04/0415 . IM1425 ,01